Vaillant

climaVAIR plus

VAIP1-020WNI
VAIP1-025WNI
VAIP1-035WNI
VAIP1-050WNI
VAIP1-065WNI

TRANSLATION

8000011836_02 - 11.03.2025

de Betriebsanleitung

en Country specifics

de Betriebsanleitung 3
en Country specifics..... 29

Betriebsanleitung

Inhalt

1 Sicherheit 5
1.1 Handlungsbezogene Warnhinweise 5
1.2 Bestimmungsgemäße Verwendung..... 5
1.3 Allgemeine Sicherheitshinweise 6
2 Hinweise zur Dokumentation..... 9
2.1 Mitgeltende Unterlagen beachten 9
2.2 Unterlagen aufbewahren 9
2.3 Gültigkeit der Anleitung..... 9
3 Produktbeschreibung..... 9
3.1 Produktaufbau 9
3.2 Hauptfunktionen..... 9
3.3 Zulässige Temperaturbereiche für den Betrieb 10
3.4 Typenschild..... 10
3.5 UV-C-Strahlung 10
3.6 CE-Kennzeichnung..... 10
4 Betrieb 10
4.1 Display 11
4.2 Bedienelement..... 11
4.3 Batterien einsetzen 12
4.4 Einschalten/Ausschalten des Produkts..... 12
4.5 Auswahl der Betriebsart..... 12
5 Bedien- und Anzeigefunktionen..... 13
5.1 Einschalten und Ausschalten der LED-Beleuchtung an der Inneneinheit 13
5.2 Einheit der Temperaturanzeige ändern..... 13
5.3 Inneneinheit Signalfunkempfänger Lautstärkenregelung 13
5.4 Einstellung der vertikalen Luftverteilung 13
5.5 Einstellung der horizontalen Luftverteilung 14
5.6 Einstellung der gewünschten Temperatur 14
5.7 Einstellung der Ventilatordrehzahl..... 14
5.8 Sperrung der Fernbedienung..... 15
5.9 Funktion Sleep..... 15
5.10 Aktivierung/Deaktivierung des Nacthmodus (Night)..... 16
5.11 Timer-Funktion..... 16
5.12 Aktivierung/Deaktivierung des I FEEL-Modus..... 17
5.13 Energiesparfunktion Aktivierung/Deaktivierung 17
5.14 Funktion der Leistungsbegrenzung 18
5.15 Darstellung der Raumtemperatur und -feuchtigkeit..... 18
5.16 Funktion Humidity 19
5.17 Funktion Health..... 20
5.18 Schnellkühlfunktion..... 21
5.19 Selbstreinigungsfunktion der Inneneinheit 21
5.20 Aktivierung der Selbstreinigungsfunktion der Inneneinheit 21
5.21 Betrieb mit mehreren Inneneinheiten 22
6 Wi-Fi-Konnektivität 22
6.1 Funktion WiFi..... 22
6.2 Aktivierung/Deaktivierung der WiFi-Funktion..... 22
6.3 Herunterladen und Installation der App 22
7 Pflege und Wartung 22
7.1 Produkt pflegen..... 22
7.2 Inneneinheit reinigen 23
7.3 Außeneinheit reinigen..... 23
7.4 Fernbediengerät reinigen..... 23
7.5 Reinigung des Luftfilters 23
7.6 Wartung 24

8 Außerbetriebnahme 24
8.1 Produkt vorübergehend außer Betrieb nehmen 24
8.2 Produkt endgültig außer Betrieb nehmen 24
9 Recycling und Entsorgung 24
10 Garantie und Kundendienst..... 24
10.1 Garantie 24
10.2 Kundendienst 25
Anhang 26
A Störungsbehebung 26
Stichwortverzeichnis 28

1 Sicherheit

1.1 Handlungsbezogene Warnhinweise

Klassifizierung der handlungsbezogenen Warnhinweise

Die handlungsbezogenen Warnhinweise sind wie folgt mit Warnzeichen und Signalwörtern hinsichtlich der Schwere der möglichen Gefahr abgestuft:

Warnzeichen und Signalwörter

Gefahr!
Unmittelbare Lebensgefahr oder Gefahr schwerer Personenschäden

Gefahr!
Lebensgefahr durch Stromschlag

Warnung!
Gefahr leichter Personenschäden

Vorsicht!
Risiko von Sachschäden oder Schäden für die Umwelt

1.2 Bestimmungsgemäße Verwendung

Bei unsachgemäßer oder nicht bestimmungsgemäßer Verwendung können Gefahren für Leib und Leben des Benutzers oder Dritter bzw. Beeinträchtigungen des Produkts und anderer Sachwerte entstehen.

Das Produkt ist für die Klimatisierung von Wohn- und Büroräumen vorgesehen.

Die bestimmungsgemäße Verwendung beinhaltet:

– das Beachten der beiliegenden Betriebsanleitungen des Produkts sowie aller weiteren Komponenten der Anlage
– die Einhaltung aller in den Anleitungen aufgeführten Inspektions- und Wartungsbedingungen.

Dieses Produkt kann von Kindern ab 8 Jahren und darüber sowie von Personen mit verringerten physischen, sensorischen oder mentalen Fähigkeiten oder Mangel an Erfahrung und Wissen benutzt werden, wenn sie beaufsichtigt oder bezüglich des sicheren Gebrauchs des Produktes unterwiesen wurden und die daraus resultierenden Gefahren verstehen. Kinder dürfen nicht mit dem Produkt spielen. Reinigung und Benutzer-Wartung dürfen nicht von Kindern ohne Beaufsichtigung durchgeführt werden.

Eine andere Verwendung als die in der vorliegenden Anleitung beschriebene oder eine Verwendung, die über die hier beschriebene hinausgeht, gilt

als nicht bestimmungsgemäß. Nicht bestimmungsgemäß ist auch jede unmittelbare kommerzielle und industrielle Verwendung. Jede Nutzung zur Aufbewahrung von Nahrungsmitteln, Pflanzen oder sonstigen leicht verderblichen Lebensmitteln wird ebenfalls als nicht bestimmungsgemäß angesehen.

Achtung!

Jede missbräuchliche Verwendung ist untersagt.

1.3 Allgemeine Sicherheitshinweise

1.3.1 Lebensgefahr durch Veränderungen am Produkt oder im Produktumfeld

- Entfernen, überbrücken oder blockieren Sie keinesfalls die Sicherheitseinrichtungen.
- Manipulieren Sie keine Sicherheitseinrichtungen.
- Zerstören oder entfernen Sie keine Plomben von Bauteilen.
- Nehmen Sie keine Veränderungen vor:
  - am Produkt
  - an den Zuleitungen für Wasser und Strom
  - am Sicherheitsventil
  - an den Ablaufleitungen
  - an den Lufteinlässen und Luftauslässen
  - an den Rohrleitungen für die Luftzufuhr und Luftabfuhr
  - an baulichen Gegebenheiten, die Einfluss auf die Betriebssicherheit des Produkts haben können

1.3.2 Gefahr durch Fehlbedienung

Durch Fehlbedienung können Sie sich selbst und andere gefährden und Sachschäden verursachen.

- Lesen Sie die vorliegende Anleitung und alle mitgeltenden Unterlagen sorgfältig durch, insb. das Kapitel "Sicherheit" und die Warnhinweise.
- Führen Sie nur diejenigen Tätigkeiten durch, zu denen die vorliegende Betriebsanleitung anleitet.

1.3.3 Verletzungsgefahr und Risiko eines Sachschadens durch unsachgemäße oder unterlassene Wartung und Reparatur

- Versuchen Sie niemals, selbst Wartungsarbeiten oder Reparaturen an Ihrem Produkt durchzuführen.
- Lassen Sie Störungen und Schäden umgehend durch einen Fachhandwerker beheben.

- Halten Sie die vorgegebenen Wartungsintervalle ein.

1.3.4 Lebensgefahr durch Stromschlag

- Hantieren Sie nicht mit nassen oder feuchten Händen am Produkt.

1.3.5 Verletzungsgefahr durch Kältemittel

Austretendes Kältemittel kann zu schweren Augenverletzungen und zu Sauerstoffmangel am Aufstellort führen.

- Beschädigen Sie keine Gerätekomponenten, die Kältemittel enthalten.
- Achten Sie darauf, dass Sie die Leitungen des Klimageräts nicht mit scharfen oder spitzen Gegenständen beschädigen, Leitungen zerdrücken oder verdrehen.
- Wenn Kältemittel ausgetreten ist, dann benachrichtigen Sie einen qualifizierten Fachhandwerker, der die Undichtigkeit beseitigt.
- Wenn Kältemittel in Ihre Augen gelangt, dann suchen Sie unverzüglich einen Arzt auf.
- Benutzen Sie beim Umgang mit dem Kältemittel Schutzhandschuhe.

1.3.6 Verletzungsgefahr durch Ventilator

Die hohe Geschwindigkeit des Ventilators kann zu Verletzungen führen.

- Stecken Sie niemals Ihre Finger oder andere Gegenstände in die Luftein- und -auslasse oder zwischen die Lamellen, während das Produkt in Betrieb ist.

1.3.7 Lebensgefahr durch Feuer

In dem Produkt wird ein Kältemittel mit geringer Brennbarkeit (Sicherheitsgruppe A2) eingesetzt.

- Verwenden Sie in der Nähe des Produkts keine offene Flamme.
- Verwenden Sie in der Nähe des Produkts keine feuergefährlichen Stoffe, insbesondere keine Sprays oder andere brennbare Gase.

1.3.8 Gesundheitsgefährdung durch direkten Luftstrom

- Richten Sie den Luftstrom nicht direkt auf Menschen, insbesondere nicht auf Kinder sowie beeinträchtigte oder ältere Menschen.

1.3.9 Risiko eines Umweltschadens durch Kältemittel

Das Produkt enthält ein Kältemittel, das nicht in die Atmosphäre gelangen darf.

- Stellen Sie sicher, dass ein zum Arbeiten mit Kältemitteln qualifizierter Fachhandwerker das Produkt wartet und nach der Außerbetriebnahme recycelt oder entsorgt.

1.3.10 Risiko von Störungen oder Fehlfunktionen

- Stellen Sie keine Gegenstände auf oder in die Nähe der Außeneinheit.

1.3.11 Batterien

- Beachten Sie den Batterietyp, wie in der vorliegenden Anleitung beschrieben, siehe Kapitel "Typenschild".
- Entfernen Sie Batterien und legen Sie Batterien ein, wie in der vorliegenden Anleitung beschrieben, siehe Kapitel "Batterie wechseln".
- Laden Sie nicht-wiederaufladbare Batterien nicht wieder auf.
- Entfernen Sie wiederaufladbare Batterien aus dem Produkt, bevor Sie sie aufladen.
- Kombinieren Sie keine unterschiedlichen Batterietypen.
- Kombinieren Sie keine neuen und gebrauchten Batterien.
- Setzen Sie die Batterien mit korrekter Polung ein.
- Entfernen Sie verbrauchte Batterien aus dem Produkt und entsorgen Sie sie fachgerecht.
- Entfernen Sie die Batterien, bevor Sie das Produkt für längere Zeit ungenutzt verwahren und/oder es verschrotten.
- Schließen Sie die Anschlusskontakte im Batteriefach des Produkts nicht kurz.

2 Hinweise zur Dokumentation

2.1 Mitgeltende Unterlagen beachten

- Beachten Sie unbedingt alle Betriebsanleitungen, die Komponenten der Anlage beiliegen.

2.2 Unterlagen aufbewahren

- Bewahren Sie diese Anleitung sowie alle mitgeltenden Unterlagen zur weiteren Verwendung auf.

2.3 Gültigkeit der Anleitung

Diese Anleitung gilt ausschließlich für folgende Produkte:

Produkt - Artikelnummer

Inneneinheit VAIP1-020WNI	8000010678
Inneneinheit VAIP1-025WNI	8000010685
Inneneinheit VAIP1-035WNI	8000010686
Inneneinheit VAIP1-050WNI	8000010687
Inneneinheit VAIP1-065WNI	8000010679

3 Produktbeschreibung

3.1 Produktaufbau

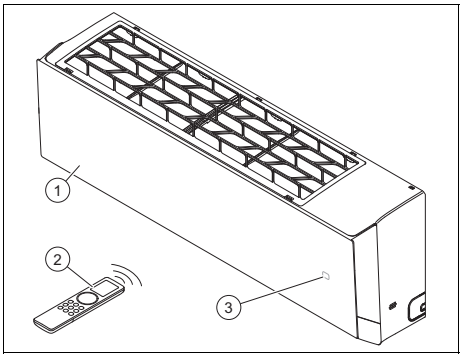

1 Inneneinheit
2 Fernbedienung
3 Temperatur/Betriebsanzeige

3.2 Hauptfunktionen

Die Fernbedienung steuert die Funktionen Heizung, Kühlung, Lüftung und Entfeuchtung des Produkts.

Die Fernbedienung verfügt über eine Zeitschaltfunktion zur zeitgesteuerten Ein- und Abschaltung der Inneneinheit.

3.2.1 Heizung

Der Raumtemperatursensor misst die Temperatur im Raum. Wenn die Raumtemperatur niedriger ist als die Wunschtemperatur, dann aktiviert der Regler die Heizung.

Im Heizbetrieb erhöht die Inneneinheit die Temperatur des Raums, in dem sie installiert ist.

3.2.2 Kühlung

Der Raumtemperatursensor misst die Temperatur im Raum. Wenn die Raumtemperatur höher ist als die Wunschtemperatur, dann aktiviert der Regler die Kühlung.

Im Kühlbetrieb senkt die Inneneinheit die Temperatur des Raums, in dem sie installiert ist.

3.2.3 Lüftung

Im Lüftungsmodus wälzt die Einheit die Raumluft um.

3.2.4 Entfeuchtung

Im Entfeuchtungsbetrieb verringert die Inneneinheit die Luftfeuchtigkeit in dem Raum, in dem sie installiert ist.

Im Entfeuchtungsbetrieb ist es nicht möglich, die Ventilatordrehzahl einzustellen. Das Gebläse läuft mit Minimaldrehzahl.

3.3 Zulässige Temperaturbereiche für den Betrieb

Die Kühlleistung/Wärmeleistung der Inneneinheit variiert je nach Raumtemperatur der Außeneinheit.

	Kühlung	Heizung
Inneneinheit	16 … 30 °C	8 … 30 °C

3.4 Typenschild

Das Typenschild ist werksseitig an der Unterseite des Produkts angebracht.

Angabe auf dem Typenschild	Bedeutung
VAIP1-0XXWNI	Produktnomenklatur
Cooling / Heating	Kühl- / Heizbetrieb
Rated Capacity	Bemessungsleistung
Max. Power Consumption / Max. operating current / IP	Max. Leistungsaufnahme / Max. Stromaufnahme / Schutzart
220-240 V ~ / 50 Hz / 1 PH	Elektroanschluss: Spannung / Frequenz / Phase
Operating Pressure / Max P / Lo P	Zulässiger Betriebsdruck / hochdruckseitig / niederdruckseitig
Net Weight	Nettogewicht
	Das Produkt enthält ein schwer entflammbares Fluid (Sicherheitsklasse A2L)
	Anleitung lesen!
xxxxxxyyyyyyyyyyzzzzzzzzzz	Bar-Code mit Serialnummer 3. bis 6. Ziffer = Produktionsdatum (Jahr/Woche) 7. bis 16. Ziffer = Artikelnummer des Produkts

3.5 UV-C-Strahlung

Diese Einheit verfügt über UV-C-Licht.

UV-Strahlung ist gefährlich für Augen und Haut.

Verwenden Sie keinen UV-C-Sender außerhalb des Geräts.

3.6 CE-Kennzeichnung

Mit der CE-Kennzeichnung wird dokumentiert, dass die Produkte gemäß der Konformitätserklärung die grundlegenden Anforderungen der einschlägigen Richtlinien erfüllen.

Hiermit erklärt der Hersteller, dass der in der vorliegenden Anleitung beschriebene Funkanlagentyp der Richtlinie 2014/53/ EU entspricht.

Der vollständige Text der EU-Konformitätserklärung ist unter der folgenden Internetadresse verfügbar:

https://www.vaillant-group.com/doc/doc-radio-equipment-directive

4 Betrieb

Das Produkt wird über die Fernbedienung gesteuert.

4.1 Display

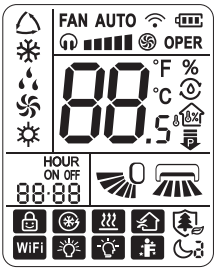

Symbol	Beschreibung
	Automatikbetrieb
	Kühlmodus
	Entfeuchtungsbetrieb
	Lüftungsbetrieb
	Heizbetrieb
FAN AUTO	Gebläsedrehzahl
OPER	Datenübertragung
	Quiet-Modus
	Turbo-Modus
°F °C	Temperaturanzeige
	Feuchtigkeitsregelung
	Raumtemperaturanzeige
	Raumluftfeuchtanzeige
	Funktion der Leistungsbegrenzung
HOUR ON OFF	Timer-Funktion (Startzeit/Endzeit)
	Betriebsanzeige der vertikalen Luftverteilung
	Betriebsanzeige der horizontalen Luftverteilung
	Sperranzeige
	Schnellkühlung
	X-Fan-Funktion
	Funktion Health
WiFi	WLAN-Funktion aktiviert

Symbol	Beschreibung
	LED
	Auto Led
	I Feel-Funktion
	Sleep-Modus

4.2 Bedienelement

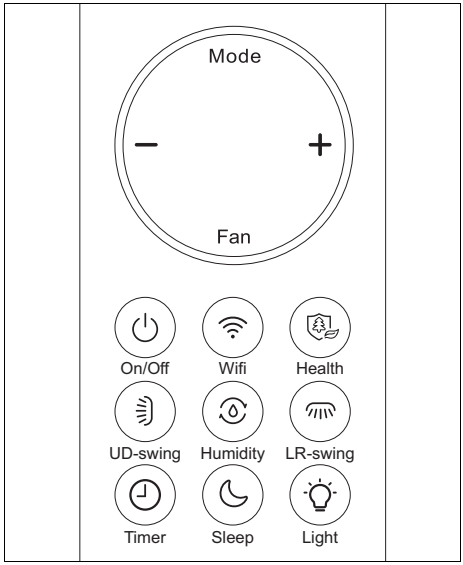

Taste	Beschreibung
Mode	Auswahl der Betriebsart
–	Verringerung des Einstellwerts
+	Erhöhung des Einstellwerts
Fan	Auswahl der Ventilatordrehzahl
On/Off	Einschalten/Ausschalten des Produkts
WiFi	Aktivierung/Deaktivierung der WLAN-Funktion
Health	Aktivierung/Deaktivierung der Funktion Health
UD-swing	Auswahl der vertikalen Luftverteilung
Humidity	Aktivierung/Deaktivierung der Funktion Humidity
LR-swing	Auswahl der waagerechten Luftverteilung
Timer	Aktivierung/Deaktivierung der Funktion Timer

Taste	Beschreibung
Sleep	Aktivierung/Deaktivierung der Funktion Sleep
Light	Aktivierung/Deaktivierung der LED-Beleuchtung an der Inneneinheit

4.3 Batterien einsetzen

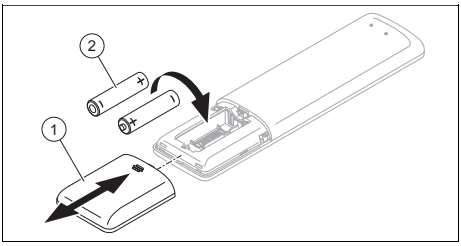

1. Nehmen Sie den Deckel **(1)** des Batteriefachs ab.
2. Setzen Sie 2 Batterien des Typs AAA ein **(2)**. Achten Sie dabei auf die korrekte Polung (siehe Batteriefach).
3. Bringen Sie den Deckel des Batteriefachs **(1)** wieder an.
   - ▽ Wenn sich das Display nicht einschaltet, prüfen Sie, ob die Batterien korrekt eingelegt sind.

Hinweis
Wenn Sie das Produkt mit der Fernbedienung bedienen, richten Sie diese unmittelbar auf die Inneneinheit.

Hinweis
Die Reichweite der Fernbedienung beträgt ca. 7 Meter. In Räumen mit Leuchtstofflampen oder Schnurlostelefonen kann sich die Reichweite verringern.

4.4 Einschalten/Ausschalten des Produkts

- ▶ Drücken Sie auf On/Off ⏻, um das Produkt ein- oder auszuschalten.

4.5 Auswahl der Betriebsart

- ▶ Drücken Sie Mode, um durch die Betriebsarten zu scrollen und wählen Sie eine Betriebsart aus:
  - ◁ Automatikmodus:
  - ◁ Kühlmodus:
  - ◁ Heizmodus:
  - ◁ Lüftungsmodus:
  - ◁ Entfeuchtungsmodus:

4.5.1 Automatikbetrieb

Im Automatikmodus wählt das Produkt je nach Raumtemperatur automatisch den Kühl- oder den Heizbetrieb aus.

Die Ventilatordrehzahl kann über die Taste Fan eingestellt werden. (→ Kapitel 5.7)

Die vertikale oder horizontale Luftverteilung kann über die Auswahltasten oder eingestellt werden. (→ Kapitel 5.4)

4.5.2 Kühlung

Im Kühlmodus kühlt die Inneneinheit den Raum auf die gewünschte Temperatur.

Die Wunschtemperatur kann über die Tasten - oder + eingestellt werden. (→ Kapitel 5.6)

Die Ventilatordrehzahl kann über die Taste Fan eingestellt werden. (→ Kapitel 5.7)

Die vertikale oder horizontale Luftverteilung kann über die Auswahltasten oder eingestellt werden. (→ Kapitel 5.4)

Hinweis
Wenn das Produkt längere Zeit bei hoher Luftfeuchtigkeit im Kühlmodus läuft, kann aus dem Auslassgitter Wasser tropfen.

4.5.3 Heizmodus

Im Heizbetrieb heizt die Inneneinheit den Raum auf die gewünschte Temperatur.

Die gewünschte Temperatur kann über die Tasten - oder + eingestellt werden. (→ Kapitel 5.6)

Die Ventilatordrehzahl kann über die Taste Fan eingestellt werden. (→ Kapitel 5.7)

Die vertikale oder horizontale Luftverteilung kann über die Auswahltasten oder eingestellt werden. (→ Kapitel 5.4)

4.5.4 Lüftungsmodus

Im Lüftungsmodus wälzt die Inneneinheit die Raumluft um.

Die Raumtemperatur wird dabei nicht geändert.

Die Ventilatordrehzahl kann über die Taste Fan eingestellt werden. (→ Kapitel 5.7)

Die vertikale oder horizontale Luftverteilung kann über die Auswahltasten oder eingestellt werden. (→ Kapitel 5.4)

4.5.5 Entfeuchtungsbetrieb

Im Entfeuchtungsmodus verringert die Inneneinheit die Luftfeuchtigkeit.

Die Wunschtemperatur kann über die Tasten - oder + eingestellt werden. (→ Kapitel 5.6)

Die Ventilatordrehzahl wird standardmäßig auf niedrige Drehzahl festgelegt und kann nicht eingestellt werden.

Die vertikale oder horizontale Luftverteilung kann über die Auswahltasten oder eingestellt werden. (→ Kapitel 5.4)

5 Bedien- und Anzeigefunktionen

5.1 Einschalten und Ausschalten der LED-Beleuchtung an der Inneneinheit

1. Drücken Sie die Taste Light , um die LED-Beleuchtung der Inneneinheit einzuschalten.
2. Drücken Sie die Taste Light erneut, um die LED-Beleuchtung der Inneneinheit auszuschalten.
3. Drücken Sie die Taste Light dreimal, um die Beleuchtung Auto Led der Inneneinheit zu aktivieren.
   - ◁ Beim Auswählen der Beleuchtung Auto led , stellt die Inneneinheit die Beleuchtungsstärke, je nach Helligkeit des Umgebungslichts, automatisch ein.
4. Drücken Sie die Taste Light erneut, um die Beleuchtung Auto Led der Inneneinheit auszuschalten.

5.2 Einheit der Temperaturanzeige ändern

Bedingung: Produkt ist ausgeschaltet.

- ▶ Drücken Sie gleichzeitig die Tasten Mode − für 3 Sekunden, um die Temperatur in Celsius oder Fahrenheit auf dem Display der Fernbedienung anzuzeigen.

5.3 Inneneinheit Signalfunkempfänger Lautstärkenregelung

- ▶ Drücken Sie gleichzeitig die Tasten Mode und die Auswahltaste der horizontalen Luftverteilung , um die Lautstärke des Signalfunkempfänger der Inneneinheit im Betrieb mit der Fernbedienung zu reduzieren.

5.4 Einstellung der vertikalen Luftverteilung

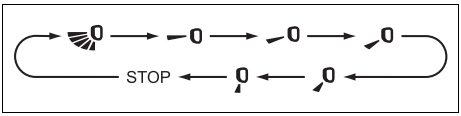

1. Drücken Sie die Taste , um die vertikale Luftverteilung einzustellen, folgen Sie dabei, jedes Mal, wenn Sie die Taste drücken, der Funktionssequenz auf der Abbildung.
2. **Alternative :**
   - ▶ Halten Sie die Taste mehr als 2 Sekunden gedrückt, bis der gewünschte Luftverteilungswinkel eingestellt ist, und lassen Sie die Tas-

te los, um die Richtung beizubehalten.

5.5 Einstellung der horizontalen Luftverteilung

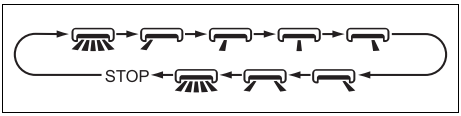

1. Drücken Sie die Taste, um die horizontale Luftverteilung einzustellen, folgen Sie dabei, jedes Mal, wenn Sie die Taste drücken, der Funktionssequenz auf der Abbildung.
2. **Alternative :**
   - ► Halten Sie die Taste mehr als 2 Sekunden gedrückt, bis der gewünschte Luftverteilungswinkel eingestellt ist, und lassen Sie die Taste los, um die Richtung beizubehalten.

5.6 Einstellung der gewünschten Temperatur

1. Drücken Sie die Tasten − oder +, um die gewünschte Temperatur einzustellen.
2. **Alternative 1:**
   - ► Drücken Sie erneut die Tasten - oder +, um die gewünschte Temperatur um jeweils 1 Grad zu ändern.
2. **Alternative 2:**
   - ► Halten Sie die Tasten − oder + gedrückt, um die gewünschte Temperatur schneller ändern zu können.

5.7 Einstellung der Ventilatordrehzahl

Drücken Sie die Taste Fan, um die Ventilatordrehzahl einzustellen, halten Sie dabei die folgenden Funktionssequenz ein:

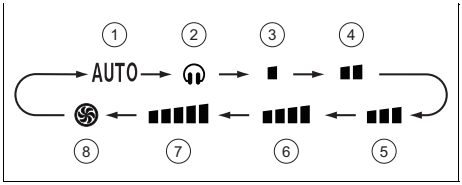

1	Drehzahlmodus Auto	5	Mittlere Ventilatordrehzahl
2	Drehzahlmodus Quiet	6	Mittlere bis hohe Ventilatordrehzahl
3	Niedrige Ventilatordrehzahl	7	Hohe Ventilatordrehzahl
4	Mittlere bis niedrige Ventilatordrehzahl	8	Drehzahlmodus Turbo

Hinweis
Im Entfeuchtungsmodus funktioniert der Ventilator nur bei der niedrigsten Drehzahl **(3)** .

Hinweis
Im Kühlbetrieb schaltet die Inneneinheit automatisch im Ultra-Quiet-Modus, wenn die Raumtemperatur unter 25 ºC liegt, wodurch der Schalldruckpegel gesenkt wird.

5.7.1 Aktivierung der Funktion X-Fan

- ► Drücken Sie die Taste Fan zwei Sekunden lang im Kühl- oder Entfeuchtungsmodus.
  - ◁ Auf dem Display der Fernbedienung erscheint die Anzeige der aktivierten Funktion X-Fan und der Ventilator läuft noch einigen Minuten bei ausgeschaltetem Gerät weiter, um die Feuchtigkeit aus dem Verdampfer der Inneneinheit zu entfernen.

Hinweis
Die Funktion X-Fan ist im Automatik-, Heiz- und Lüftungsmodus nicht verfügbar.

5.8 Sperrung der Fernbedienung

- Drücken Sie gleichzeitig die Tasten On/Off und − für 3 Sekunden, um die Fernbedienung zu sperren oder zu entsperren.
  - ◁ Im Display der gesperrten Fernbedienung erscheint die Sperranzeige 🔒.
  - ◁ Mit aktivierter Sperrfunktion blinkt das Symbol 🔒 bei dem Versuch, mit der Fernbedienung zu arbeiten, dreimal auf dem Display, ohne ein Signal an die Einheit zu senden.

5.9 Funktion Sleep

Mit der Sleep-Funktion kann die Raumtemperatur während der Schlafzeiten angepasst werden. Durch diese Funktion wird der Komfort erhöht und der Stromverbrauch mit 4 verschiedenen Einstellungen optimiert. Wenn die Sleep-Funktion eingestellt ist, passt das System die Temperatur automatisch an.

5.9.1 Modus Sleep

Im Kühlbetrieb wird bei aktiviertem Modus Sleep in einer Stunde die Temperatur um 1 °C und nach 2 Betriebsstunden um 2 °C erhöht und auf diesem Wert gehalten.

Im Heizbetrieb wird bei aktiviertem Modus Sleep in einer Stunde die Temperatur um 1 °C und nach 2 Betriebsstunden um 2 °C abgesenkt und auf diesem Wert gehalten.

5.9.2 Sleep-Modus

5.9.2.1 Kühl- oder Entfeuchtungsbetrieb

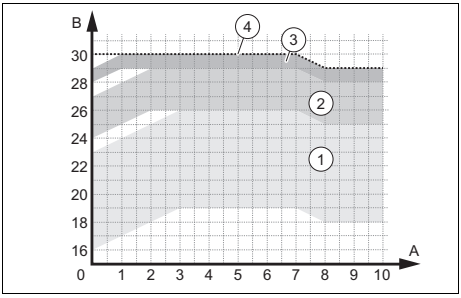

1	Betriebsbereiche – Temperatur zwischen 16 und 23 °C eingestellt	3	Betriebsbereiche – Temperatur zwischen 28 und 29 °C eingestellt
2	Betriebsbereiche – Temperatur zwischen 24 und 27 °C eingestellt	4	Betriebsbereiche – Temperatur auf 30 °C eingestellt

5.9.2.2 Heizbetrieb

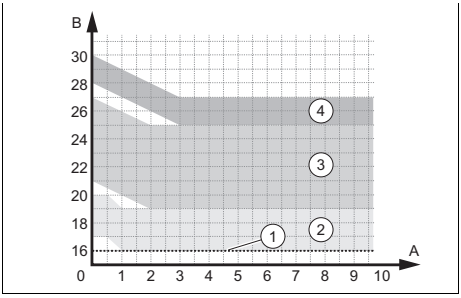

1	Betriebsbereiche – Temperatur auf 16 °C eingestellt	3	Betriebsbereiche – Temperatur zwischen 21 und 27 °C eingestellt
2	Betriebsbereiche – Temperatur zwischen 17 und 20 °C eingestellt	4	Betriebsbereiche – Temperatur zwischen 28 und 30 °C eingestellt

5.9.3 Sleep-Modus

Der Sleep-Modus erlaubt die Programmierung der Temperatur für jede der folgenden acht Stunden.

- Klicken Sie im Sleep-Modus länger auf die Taste Health ,um zur Temperatureinstellung zu gelangen.
- Stellen Sie die gewünschte Temperatur mit den Tasten − und + ein und drücken Sie erneut die Taste Health , um die Temperaturauswahl für die erste Stunde zu bestätigen.
- Wiederholen Sie den Vorgang für die gewünschte Temperaturauswahl in den folgenden acht Stunden.
  - ◁ Nach der Auswahl kehrt das Display der Fernbedienung wieder in seinen Originalzustand zurück und zeigt den eingeschalteten Sleep-Modus .
  - ◁ Bei der Programmierung verlässt die Fernbedienung, wenn innerhalb von 10 Sekunden keine Taste gedrückt wird, automatisch die Einstellung des Sleep-Modus und kehrt zum Original-Display zurück.
  - ◁ Wenn Sie während des Einstellvorgangs die Tasten On/Off , Mode, Timer oder Sleep oder andere Funktionen drücken, wird die Einstellung des Modus Sleep ebenfalls verlassen.

5.10 Aktivierung/Deaktivierung des Nacthmodus (Night)

1. Drücken Sie die Sleep-Taste bei aktiviertem Kühlbetrieb oder Heizbetrieb und stellen Sie die Gebläsedrehzahl auf Quiet-Modus or geringe Drehzahl ein.
   - ◁ Die Gebläsedrehzahl der Außeneinheit und die Frequenz des Kompressors sinken, wodurch der Schallpegel sinkt.
2. Drücken Sie erneut die Sleep-Taste oder stellen Sie die Gebläsedrehzahl auf eine höhere Stufe um den Nacthmodus zu deaktivieren.

5.11 Timer-Funktion

Die Funktion Timer erlaubt die Programmierung der Abschalt- (Timer Off) oder Einschaltzeit (Timer On) der Einheit.

Der Programmierbereich des Timers liegt zwischen 0,5 und 24 Stunden.

5.11.1 Aktivierung/Deaktivierung der Funktion Timer Off

1. Drücken Sie bei eingeschaltetem Gerät die Taste Timer einmal, um die Abschaltzeit zu programmieren.
   - ◁ Die Anzeigen HOUR und OFF blinken auf dem Display der Fernbedienung.
2. Drücken Sie die Tasten − oder + für 5 Sekunden, um die Abschaltzeit zu programmieren.
   - ◁ Für jeden Tastendruck auf − oder + erhöhen oder verringern sich die Intervalle um 30 Minuten.
   - ◁ Halten Sie die Tasten − oder + für 2 Sekunden gedrückt, um die Zeit schnell zu erhöhen oder zu verringern
3. Lassen Sie die Taste los, wenn Sie die gewünschte Zeit erreicht haben.
4. Drücken Sie erneut die Taste Timer , um die Programmierung zu bestätigen.
   - ◁ Die Anzeigen HOUR und OFF blinken auf dem Display der Fernbedienung nicht.

Hinweis
Um die Programmierung der Abschaltzeit aufzuheben, drücken Sie erneut die Taste Timer .

Hinweis
Das Zeitintervall zwischen zwei Betätigungen der Fernbedienung darf 5 Sekunden nicht überschreiten. Sonst erscheint automatisch der Programmierstatus.

5.11.2 Aktivierung/Deaktivierung der Funktion Timer On

1. Drücken Sie bei ausgeschaltetem Gerät die Taste Timer ◷ einmal, um die Einschaltzeit zu programmieren.
   ◁ Die Anzeigen HOUR und ON blinken auf dem Display der Fernbedienung.
2. Drücken Sie die Tasten − oder + für 5 Sekunden, um die Einschaltzeit zu programmieren.
   ◁ Für jeden Tastendruck auf − oder + erhöhen oder verringern sich die Intervalle um 30 Minuten.
   ◁ Halten Sie die Tasten − oder + für 2 Sekunden gedrückt, um die Zeit schnell zu erhöhen oder zu verringern
3. Lassen Sie die Taste los, wenn Sie die gewünschte Zeit erreicht haben.
4. Drücken Sie erneut die Taste Timer ◷, um die Programmierung zu bestätigen.
   ◁ Die Anzeigen HOUR und ON blinken auf dem Display der Fernbedienung nicht.

Hinweis
Um die Programmierung der Einschaltzeit aufzuheben, drücken Sie erneut die Taste Timer ◷.

Hinweis
Das Zeitintervall zwischen zwei Betätigungen der Fernbedienung darf 5 Sekunden nicht überschreiten. Sonst erscheint automatisch der Programmierstatus.

5.12 Aktivierung/Deaktivierung des I FEEL-Modus

Hinweis
Der I FEEL-Modus nutzt den Temperatursensor der Fernbedienung, um die Raumtemperatur und den Luftstrom besser zu steuern.

1. Drücken Sie die Tasten Health und +, um die Betriebsart I FEEL zu aktivieren/deaktivieren.
   ◁ Bei aktiviertem I FEEL-Modus erscheint auf dem Display die Anzeige .

Bedingung: I FEEL-Modus ist aktiviert

▶ Stellen Sie sicher, dass sich die Fernbedienung:
- in Ihrer Nähe befindet.
- in Reichweite der Inneneinheit befindet.
- nicht in der Nähe einer Wärme- oder Kältequelle befindet.

5.13 Energiesparfunktion Aktivierung/Deaktivierung

1. Wählen Sie den Kühlmodus ❄.
2. Halten Sie gleichzeitig die Tasten Mode und Timer ◷ gedrückt, um die Energiesparfunktion zu aktivieren/deaktivieren.
   ◁ Das Display der Fernbedienung zeigt "SE" und die Einheit stellt automatisch die Temperatur auf 27 ºC ein, um die beste Leistung und Energieeinsparung zu erreichen.

Hinweis
Bei der Kühlmodus-Sparfunktion ist die Geschwindigkeit des Ventilators standardmäßig auf Automatikbetrieb eingestellt und kann nicht angepasst werden.

Hinweis
Die Kühlmodus-Sparfunktion ist nicht mit der Funktion Sleep kompatibel.

5.14 Funktion der Leistungsbegrenzung

Die Funktion der Leistungsbegrenzung reduziert die Frequenz des Kompressors und begrenzt dadurch den Verbrauch des Geräts und senkt das Druckniveau und die Schallstärke.

- ▶ Drücken Sie gleichzeitig die Tasten Mode und Sleep ☾, um die Funktion zu aktivieren.
  - ◁ Auf dem Display der Fernbedienung erscheint das Symbol und die Frequenz des Kompressors wird auf 75 % reduziert.
- ▶ Drücken Sie erneut die Tasten Mode und Sleep ☾, um die Funktion zu steigern.
  - ◁ Auf dem Display der Fernbedienung erscheint das Symbol und die Frequenz des Kompressors wird auf 50 % reduziert.
- ▶ Drücken Sie erneut gleichzeitig die Tasten Mode und Sleep ☾, um die Funktion zu deaktivieren.

Hinweis
Wenn das Gerät ausgeschaltet wird, wird die Funktion der Leistungsbegrenzung aufgehoben. Wenn Sie die Funktion wieder aktivieren möchten, drücken Sie bei eingeschaltetem Gerät erneut gleichzeitig auf die Tasten Mode und Sleep ☾.
Wenn die aktuelle Leistung unter der Maximalleistung des Modus liegt, kann die Leistung nicht begrenzt werden, wenn dieser Modus eingeschaltet ist.
Bei der Installation mit einer Außeneinheit und zwei oder mehr Inneneinheiten, geht die Außeneinheit in den Modus der Leistungsbegrenzung über, wenn an einem der Inneneinheiten die Funktion der Leistungsbegrenzung eingeschaltet wird, wenn an zwei Inneneinheiten der Modus der Leistungsbegrenzung eingeschaltet wird, begrenzt sich die Außeneinheit auf die jeweils niedrigere Leistung der beiden Inneneinheiten.

5.15 Darstellung der Raumtemperatur und -feuchtigkeit

Vorarbeit

- ▶ Halten Sie gleichzeitig die Tasten On/Off ⏻ und gedrückt, um die Raumtemperatur und -feuchtigkeit anzuzeigen, halten Sie dabei, jedes Mal, wenn Sie diese Tasten drücken, die folgende Funktionssequenz ein.

1. Drücken Sie gleichzeitig die Tasten On/Off ⏻ und und die Temperaturanzeige der Inneneinheit zeigt die Innenraumtemperatur an.
   - ◁ Im Display der Fernbedienung erscheint die Anzeige .

2. Drücken Sie gleichzeitig die Tasten On/Off ⏻ und ⁾ und die Temperaturanzeige der Inneneinheit zeigt die Raumfeuchtigkeit an.
   ◁ Im Display der Fernbedienung erscheint die Anzeige ⌂.

> **Hinweis**
> Es kann zu einer Abweichung bei der Messung der Feuchtigkeit und Lichtempfindlichkeit gekommen sein.

3. Drücken Sie gleichzeitig noch einmal die Tasten On/Off ⏻ und ⁾, um diese Funktion zu verlassen.

5.16 Funktion Humidity

Die Funktion Humidity erlaubt die Auswahl verschiedener Feuchtigkeitsgrade im Kühl- ❄ und Entfeuchtungsmodus ⁂.

5.16.1 Aktivierung der Funktion Humidity im Kühlmodus ❄

Vorarbeit

▶ Drücken Sie die Taste Humidity ⊙, um die Feuchtigkeitssteuerung im Kühlmodus, die smarte Entfeuchtung im Kühlmodus oder den allgemeinen Kühlmodus auszuwählen, halten Sie dabei, jedes Mal, wenn Sie diese Taste drücken, die folgende Funktionssequenz ein.

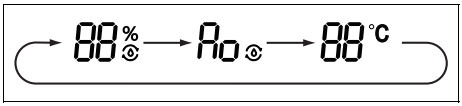

1. Drücken Sie einmal die Taste Humidity ⊙, um die Feuchtigkeitssteuerung im Kühlbetrieb auszuwählen.
   ◁ Auf dem Display der Fernbedienung erscheint die Anzeige ⊙ und der Feuchtigkeitswert "88" und das Symbol "%" blinken für 5 Sekunden.
2. Drücken Sie die Tasten − und + für 5 Sekunden, um den Feuchtigkeitsgrad einzustellen.

> **Hinweis**
> Im Modus Feuchtigkeitssteuerung im Kühlbetrieb beträgt der Einstellbereich 40 % bis 80 %.
> Wenn die gewählte Luftfeuchtigkeit höher ist als die aktuelle Raumluftfeuchte, kann die eingestellte Luftfeuchtigkeit nicht erreicht werden.
> Die Temperatur kann mit der Funktion Feuchtigkeitssteuerung im Kühlmodus eingestellt werden.

3. Drücken Sie zweimal die Taste Humidity ⊙, um die Funktion smarte Entfeuchtung im Kühlbetrieb auszuwählen.
   ◁ Im Display der Fernbedienung erscheint die Anzeige ⊙ und "Ao" blinkt 5 Sekunden.

> **Hinweis**
> Die Temperatur kann in der Funktion smarte Entfeuchtung eingestellt werden.
> Der Feuchtigkeitsgrad in der Funktion der smarten Entfeuchtung wird automatisch eingestellt.

4. Drücken Sie dreimal die Taste Humidity ⊙, um den allgemeinen Kühlmodus auszuwählen.

5.16.2 Aktivierung der Funktion Humidity im Entfeuchtungsmodus ⁂

Vorarbeit

▶ Drücken Sie die Taste Humidity ⊙, um die Feuchtigkeitssteuerung im Entfeuchtungsmodus, die kontinuierliche Entfeuchtung oder den allgemeinen Entfeuchtungsmodus auszuwählen, halten Sie dabei, jedes Mal, wenn Sie diese Taste drücken, die folgende Funktionssequenz ein.

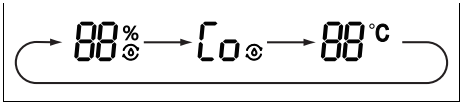

1. Drücken Sie einmal die Taste Humidity, um die Feuchtigkeitssteuerung im Entfeuchtungsbetrieb auszuwählen.
   ◁ Auf dem Display der Fernbedienung erscheint die Anzeige und der Feuchtigkeitswert "88" und das Symbol "%" blinken für 5 Sekunden.
2. Drücken Sie die Tasten − und + für 5 Sekunden, um den Feuchtigkeitsgrad einzustellen.

Hinweis
Im Modus Feuchtigkeitssteuerung im Entfeuchtungsbetrieb beträgt der Einstellbereich 30 % bis 70 %.
Wenn die gewählte Luftfeuchtigkeit höher ist als die aktuelle Raumluftfeuchte, kann die eingestellte Luftfeuchtigkeit nicht erreicht werden.
Die Temperatur kann mit der Funktion Feuchtigkeitssteuerung im Entfeuchtungsmodus nicht eingestellt werden.

3. Drücken Sie zweimal die Taste Humidity, um die Funktion kontinuierliche Entfeuchtung auszuwählen.
   ◁ Im Display der Fernbedienung erscheint die Anzeige und "Co" blinkt 5 Sekunden.

Hinweis
Die Temperatur kann in der Funktion kontinuierliche Entfeuchtung im Entfeuchtungsmodus nicht eingestellt werden.
Der Feuchtigkeitsgrad und die Temperatur in der Funktion der kontinuierlichen Entfeuchtung werden automatisch eingestellt.

4. Drücken Sie dreimal die Taste Humidity, um den allgemeinen Entfeuchtungsmodus auszuwählen.

5.17 Funktion Health

Die Funktion Health erlaubt die Aktivierung des Partikelionisators für die Reinigung der Luft (Cold Plasma) und für das Licht UVC, das die Umgebung gegenüber pathogenen Mikroorganismen sterilisiert.

5.17.1 Aktivierung der Funktion Health

Vorarbeit

▶ Drücken Sie die Taste Health, um die Funktion Health zu aktivieren, halten Sie dabei, jedes Mal, wenn Sie diese Taste drücken, die folgende Funktionssequenz ein.

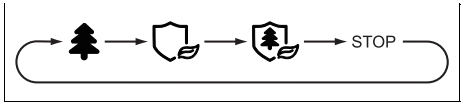

1. Drücken Sie einmal die Taste Health, um die Funktion Cold Plasma zu aktivieren.
   ◁ Im Display der Fernbedienung erscheint die Anzeige .
2. Drücken Sie zweimal die Taste Health, um das Licht UVC einzuschalten.
   ◁ Im Display der Fernbedienung erscheint die Anzeige .
3. Drücken Sie dreimal die Taste Health, um gleichzeitig die Funktion

Cold Plasma und das Licht UVC einzuschalten.

4. Drücken Sie erneut die Taste, um die Funktion Health zu verlassen.

5.18 Schnellkühlfunktion

- ▶ Wählen Sie den Kühlmodus ❄.
- ▶ Drücken Sie gleichzeitig die Tasten On/Off und +, um die Schnellkühlfunktion zu aktivieren.
  - ◁ Auf dem Display der Fernbedienung erscheint das Symbol ⊛ und die Temperatur wird auf 25 ºC festgelegt, dabei blinkt das Symbol für 5 Sekunden.
- ▶ Drücken Sie erneut die Tasten On/Off und +.
  - ◁ Auf dem Display der Fernbedienung erscheint das Symbol ⊛ und die Temperatur wird auf 16 ºC festgelegt, dabei blinkt das Symbol für 5 Sekunden.
- ▶ Drücken Sie gleichzeitig die Tasten On/Off und +.
  - ◁ Auf dem Display der Fernbedienung erscheint das Symbol ⊛ und die Einheit läuft zirkulär im normalen Kühlmodus.
- ▶ Drücken Sie die Tasten − oder + für 5 Sekunden, um die gewünschte Temperatur einzustellen, dabei blinkt die Temperatur, die für die jeweilige Funktion festgelegt ist.
- ▶ Drücken Sie die Taste Fan für 5 Sekunden, um die Drehzahl des Ventilators einzustellen, dabei blinkt die Temperatur, die für die jeweilige Funktion festgelegt ist. (→ Kapitel 5.7)

Hinweis
Wenn die Temperatur und Drehzahl des Ventilators nicht innerhalb von 5 Sekunden eingestellt werden, läuft das Gerät für 20 Minuten mit der aktuell festgelegten Temperatur und Drehzahl des Ventilators. Nach diesen 20 Minuten wird die Schnellkühlfunktion deaktiviert und es wird wieder der vorherige Status hergestellt.

5.19 Selbstreinigungsfunktion der Inneneinheit

Die Selbstreinigungsfunktion verhindert die Ansammlung von Schmutz und Schimmel, indem sie die Feuchtigkeit im Inneneinheit beseitigt.

Wenn die Selbstreinigungsfunktion aktiviert ist, beginnt die Einheit im Kühlmodus mit niedriger Gebläsedrehzahl zu arbeiten. Bei diesem Vorgang wäscht das Kondensationswasser den Staub der Batterie. Das Gerät schaltet dann in den Heizbetrieb, wobei das Gebläse auf niedriger Stufe läuft, um die Batterie und das Innere der Einheit zu trocknen. Zum Schluss schaltet die Einheit in den Lüftungsmodus, um die Trocknung vollständig abzuschließen.

5.20 Aktivierung der Selbstreinigungsfunktion der Inneneinheit

1. Drücken Sie bei ausgeschaltetem Gerät für 5 Sekunden gleichzeitig die Taste Mode und die Auswahltaste der vertikalen Luftverteilung, um die Selbstreinigungs-Funktion zu starten.
   - ◁ Das Display der Inneneinheit zeigt die Buchstaben CL .
2. Drücken Sie erneut die Taste Mode und die Auswahltaste der vertikalen Luftverteilung, um diese Funktion anzuhalten.
   - ◁ Sollte die Selbstreinigungsfunktion vor Ablauf des Vorgangs angehal-

ten werden, läuft das Gerät bei eingeschaltetem Ventilator bei geringer Drehzahl einige Zeit weiter, um die Einheit zu trocknen.

Hinweis
Der vollständige Vorgang der Selbstreinigungsfunktion dauert ca. 30 Minuten.

5.21 Betrieb mit mehreren Inneneinheiten

Wenn Ihre Klimaanlage aus mehreren Inneneinheiten besteht, dann erfolgt die Temperatureinstellung für die einzelnen Räume unabhängig voneinander.

Achten Sie darauf, dass alle Inneneinheiten entweder auf Kühlbetrieb oder auf Heizbetrieb gestellt sind, damit die Anlage ordnungsgemäß funktioniert.

6 Wi-Fi-Konnektivität

6.1 Funktion WiFi

Die Funktion WiFi ermöglicht es dem Betreiber, das Klimagerät mit seinem Mobiltelefon oder tablet zu verbinden, um den Betrieb oder die Programmierung über eine App fernzusteuern.

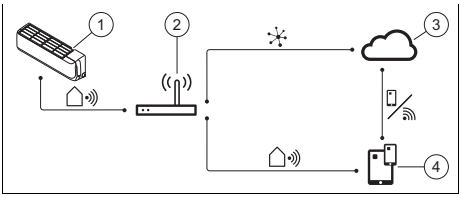

1 Intelligente Inneneinheit
2 Drahtloser Router
3 Cloud
4 App zur Steuerung von mobilen Geräten

6.2 Aktivierung/Deaktivierung der WiFi-Funktion

1. Drücken Sie die Taste ⌔, um die Funktion WiFi einzuschalten.
   ◁ WiFi wird im Display angezeigt.
2. Halten Sie die Taste ⌔ für 5 Sekunden gedrückt, um die Funktion WiFi auszuschalten.

6.3 Herunterladen und Installation der App

1. Scannen Sie den QR-Code, der im Anhang Country specifics für Ihr Land erscheint.
2. Folgen Sie die Anleitung auf der Website, um die App aus dem App Store™ oder Google Play™ herunterzuladen.

Hinweis
Beachten Sie bitte, dass wir Sie in Ländern, in denen unsere App nicht verfügbar ist, auf eine App eines externen Lieferanten verweisen.
In den Ländern, in denen wir Sie auf unsere App verweisen, könne Sie die App Dritter auch auf den folgenden App-Plattformen.

7 Pflege und Wartung

7.1 Produkt pflegen

- ▶ Reinigen Sie die Verkleidung mit einem feuchten Tuch und etwas lösungsmittelfreier Seife.
- ▶ Verwenden Sie keine Sprays, keine Scheuermittel, Spülmittel, lösungsmittel- oder chlorhaltigen Reinigungsmittel.

7.2 Inneneinheit reinigen

1. Wischen Sie die Verkleidung der Inneneinheit mit einem weichen, trockenen Tuch ab.
2. Reinigen Sie die Verkleidung bei hartnäckigen Verunreinigungen mit Wasser und einem neutralen Reinigungsmittel.
   – Benutzen Sie im Inneren der Inneneinheit keine Reinigungsmittel.

7.3 Außeneinheit reinigen

1. Wischen Sie die Verkleidung der Außeneinheit mit einem trockenen Tuch ab.
2. Entfernen Sie ggf. Schmutz von der Oberfläche des Lufteinlasses.
3. Wenn sich die Außeneinheit in staubiger Umgebung befindet, dann reinigen Sie die Lamellen des Wärmetauschers regelmäßig mit einer weichen Bürste.

7.4 Fernbediengerät reinigen

► Benutzen Sie zum Reinigen der Fernbedienung nur ein trockenes Tuch.

7.5 Reinigung des Luftfilters

Vorsicht!
Risiko von Funktionsstörungen oder Fehlfunktionen!

Einrichtungen gegen Rauch und Gerüche im Filter oder verbrauchte Luft im Innern können den Wärmetauscher verschmutzen oder gar beschädigen.

► Montieren Sie diese Einrichtungen bei Bedarf am Luftauslass der Inneneinheit.
► Sorgen Sie dafür, dass diese Einrichtungen nur dann aktiv sind, wenn der Lüfter eingeschaltet ist.

1. Reinigen Sie die Luftfilter mindestens alle 3 Monate.

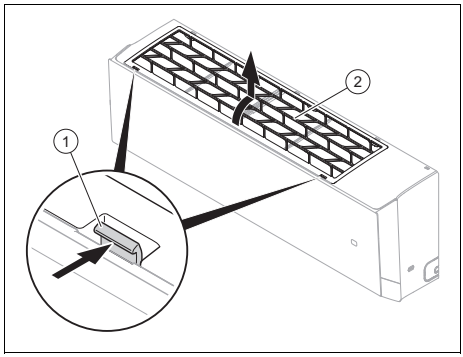

2. Drücken Sie auf die Griffe **(1)** an beiden Seiten des Filters und ziehen Sie sie nach oben, um die Rückseite zu lösen, danach können Sie den Filter **(2)** entnehmen.
3. Reinigen Sie den Luftfilter mit einem Staubsauger oder mit warmem Wasser (max. 45 °C) und einem neutralen Reinigungsmittel.
4. Stellen Sie sicher, dass die Filter vollständig trocken sind, bevor Sie sie wieder in die Inneneinheit einsetzen.
5. 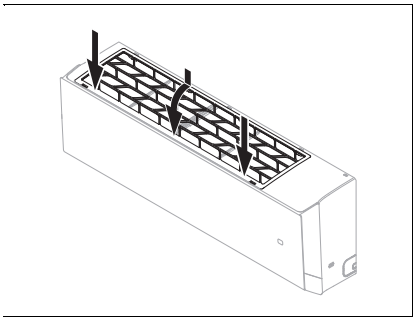

   Installieren Sie den Filter nach der Reinigung wieder in umgekehrter Reihenfolge.
   ◁ Wenn immer noch Gerüche auftreten, muss der Filter ausgetauscht werden.

7.6 Wartung

Voraussetzung für dauernde Betriebssicherheit, Zuverlässigkeit und hohe Lebensdauer ist eine jährliche Inspektion/Wartung des Produkts durch einen zugelassenen Fachhandwerker.

8 Außerbetriebnahme

8.1 Produkt vorübergehend außer Betrieb nehmen

- ► Drücken Sie die Ein-/Austaste.
  - ◁ Das Display erlischt.

8.2 Produkt endgültig außer Betrieb nehmen

- ► Beauftragen Sie einen Installateur damit, das Produkt endgültig außer Betrieb zu nehmen. Bitte wenden Sie sich an einen autorisierten Fachhandwerker.

8.2.1 Kältemittel entsorgen lassen

Das Produkt enthält das Kältemittel R32, das nicht in die Atmosphäre gelangen darf.

- ► Lassen Sie das Kältemittel nur durch einen qualifizierten Installateur entsorgen.

9 Recycling und Entsorgung

Verpackung entsorgen

- ► Überlassen Sie die Entsorgung der Verpackung dem Fachhandwerker, der das Produkt installiert hat.

Produkt entsorgen

Wenn das Produkt mit diesem Zeichen gekennzeichnet ist:

- ► Entsorgen Sie das Produkt in diesem Fall nicht über den Hausmüll.
- ► Geben Sie stattdessen das Produkt an einer Sammelstelle für Elektro- oder Elektronik-Altgeräte ab.

Batterien/Akkus entsorgen

Wenn das Produkt Batterien/Akkus enthält, die mit diesem Zeichen gekennzeichnet sind:

- ► Entsorgen Sie die Batterien/Akkus in diesem Fall an einer Sammelstelle für Batterien/Akkus.
  - ◁ **Voraussetzung:** Die Batterien/Akkus lassen sich zerstörungsfrei aus dem Produkt entnehmen. Ansonsten werden die Batterien/Akkus zusammen mit dem Produkt entsorgt.
- ► Gemäß gesetzlichen Vorgaben ist die Rückgabe gebrauchter Batterien verpflichtend, da Batterien/Akkus gesundheits- und umweltschädliche Substanzen enthalten können.

Personenbezogene Daten löschen

Personenbezogene Daten können durch unbefugte Dritte missbräuchlich verwendet werden.

Wenn das Produkt personenbezogene Daten enthält:

- ► Stellen Sie sicher, dass sich weder auf dem Produkt noch im Produkt (z. B. Online-Anmeldedaten o. ä.) personenbezogene Daten befinden, bevor Sie das Produkt entsorgen.

10 Garantie und Kundendienst

10.1 Garantie

Informationen zur Herstellergarantie finden Sie in den Country specifics.

10.2 Kundendienst

Die Kontaktdaten unseres Kundendiensts finden Sie in den Country specifics oder auf unserer Website.

Anhang
A Störungsbehebung

Problem	Mögliche Ursachen	Behebung
Display der Fernbedienung schaltet sich nicht ein	Prüfen Sie, ob die Batterien korrekt eingelegt sind.	Achten Sie auf die korrekte Polung.
	Batterien sind entladen	Wechseln Sie die Batterien. Wechseln Sie immer beide Batterien zugleich.
System startet nicht sofort	Das System startet nach einer Abschaltung nicht sofort neu.	Zum Schutz bleibt die Anlage für mindestens 3 Min. nach jedem Stopp ausgeschaltet. Schalten Sie es nach dieser Zeit wieder ein.
	Der Schutzkreis wird ausgelöst, um das Produkt zu schützen, wenn der Stecker aus der Steckdose gezogen und dann direkt wieder eingesteckt wird.	
System funktioniert nicht (Gebläse schaltet sich nicht ein)	Netzanschlusskabel ist nicht angeschlossen	Stecken Sie den Stecker in die Steckdose und schalten Sie die Inneneinheit ein.
	Strom ist ausgefallen	Stellen Sie die Stromzufuhr der Anlage wieder her.
	Sicherung ist defekt	Benachrichtigen Sie einen Fachhandwerker.
Unzureichende Kühlung oder Heizung	Türen und/oder Fenster geöffnet	Schließen Sie die Türen und/oder Fenster.
	Wärmequelle befindet sich im Raum (viele Personen im Raum)	Entfernen Sie wenn möglich die Wärmequelle.
	Thermostat ist im Kühlbetrieb auf eine zu hohe Temperatur eingestellt	Stellen Sie die Temperatur optimal ein.
	Thermostat ist im Heizbetrieb auf eine zu niedrige Temperatur eingestellt	Stellen Sie die Temperatur optimal ein.
	Luftfilter ist verschmutzt oder verstopft	Reinigen Sie die Luftfilter.
	Hindernis vor dem Luftein- oder -auslass	Entfernen Sie das Hindernis, um für eine ausreichende Luftzirkulation zu sorgen.
	Raumtemperatur erreichte nicht das festgelegte Ebene	Warten Sie einen Moment.
	Direkte Solarstrahlung durch das Fenster, während das Produkt im Kühlbetrieb läuft	Schützen Sie die Inneneinheit vor Solarstrahlung (z.B.: Gardine anbringen, Rollläden schließen …).
Geräuschentwicklung	Während des Betriebs oder bei abgeschalteter Einheit ist möglicherweise ein Knistern zu hören. In den ersten 2 - 3 Minuten ist das Geräusch am lautesten.	Ursache für dieses Knistern ist das Fließen von Kältemittel in der Einheit. Das Geräusch deutet nicht auf eine Fehlfunktion hin.
	Während des Betriebs des Systems ist ein Knacken zu hören	Ursache für dieses Geräusch sind Temperaturänderungen und damit verbunden das Ausdehnen oder Zusammenziehen des Gehäuses. Das Geräusch deutet nicht auf eine Fehlfunktion hin.

Problem	Mögliche Ursachen	Behebung
Geräuschent-wicklung	Ein lautes Luftgeräusch während des Betriebs des Systems kann durch die Verunreinigung der Luftfilter verursacht werden	Reinigen Sie die Luftfilter gründlich.
Geruchsbildung	System lässt Gerüche in der Raumluft zirkulieren (Zigaretten- oder Möbelgeruch)	Keine Korrekturmaßnahme
Nebel- oder Dampfbildung	Im Heizbetrieb oder bei niedrigen Temperaturen kann die Außeneinheit Dampf während des Abtauprozesses erzeugen.	Keine Korrekturmaßnahme
Das Display der Inneneinheit zeigt E07 .	Die einzelnen Inneneinheiten der Klimaanlage sind nicht in derselben Betriebsart konfiguriert.	Stellen Sie alle Inneneinheiten entweder auf Kühlbetrieb oder auf Heizbetrieb.

Stichwortverzeichnis

A
Ausschalten 24
Außeneinheit reinigen 23
Außerbetriebnahme, vorübergehend 24
B
Batterie 8, 24
Bedienelement 11
Bestimmungsgemäße Verwendung 5
Betrieb 12
Betrieb mit mehreren Inneneinheiten 22
Betriebsart 12
C
CE-Kennzeichnung 10
D
Display 11
E
Ein-/Ausschalten 12
endgültig außer Betrieb nehmen 24
Entfeuchtung 9
Entsorgung 24
F
Fernbedienung reinigen 23
Feuer 7
Funktion Humidity 19
Funktion Sleep 15
H
Hauptfunktionen 9
Heizung 9
I
I FEEL-Modus 17
Inneneinheit reinigen 23
K
Kältemittel R134A 8
Kältemittel R32 7
Kühlung 9
L
LED-Beleuchtung der Inneneinheit 13
Lüftung 9
P
Produkt, ausschalten 24
R
Recycling 24
Reinigung des Luftfilters 23
Reparatur 6
S
Selbstreinigungsfunktion der Inneneinheit 21
Sparfunktion 17
Sperrung der Fernbedienung 15
U
Unterlagen 9
W
Wartung 6
WiFi-Funktion 22

Country specifics

1 AT, Austria

1.1 Herunterladen und Installation der App

Hinweis

Beachten Sie bitte, dass Ihnen die App von einem externen Lieferant bereitgestellt wird, der nicht mit Vaillant verbunden ist.

Vaillant übernimmt keine Haftung für Funktion, Eigenschaften, Verfügbarkeit und Umfang dieser Applikation Dritter.

Wenn Sie sich entscheiden, die App zu nutzen, unterliegen Sie den allgemeinen Geschäftsbedingungen des externen Lieferant.

Wir geben keine Garantie für spezifische Funktionen dieser App und übernehmen keine Haftung, es sei denn, dies ist im geltenden Gesetz vorgesehen.

Der externe Lieferant ist verantwortlich für die Speicherung, Nutzung und Verarbeitung Ihrer Daten.

Schauen Sie sich die für die Nutzung der App anwendbaren Datenschutzbestimmungen des Lieferant an, bevor Sie die App installieren.

Vaillant registriert oder speichert Ihre dem externen Lieferant übermittelten Daten nicht.

QR-Code zum Herunterladen und Installation der App

1.2 Garantie

Informationen zur Herstellergarantie erfragen Sie unter der auf der Rückseite angegebenen Kontaktadresse.

1.3 Kundendienst

Kontaktdaten für unseren Kundendienst finden Sie unter der auf der Rückseite angegebenen Adresse oder unter www.vaillant.at.

1.4 AT, Austria

Vaillant Group Austria GmbH
Clemens-Holzmeister-Straße 6
1100 Wien
Österreich
Telefon 05 7050
Telefax 05 7050 1199
Telefon 05 7050 2100 (zum Regionaltarif österreichweit, bei Anrufen aus dem Mobilfunknetz ggf. abweichende Tarife - nähere Information erhalten Sie bei Ihrem Mobilnetzbetreiber)
info@vaillant.at
termin@vaillant.at
www.vaillant.at
www.vaillant.at/werkskundendienst/

2 BE, Belgium

2.1 Herunterladen und Installation der App

Hinweis

Beachten Sie bitte, dass Ihnen die App von einem externen Lieferant bereitgestellt wird, der nicht mit Vaillant verbunden ist.

Vaillant übernimmt keine Haftung für Funktion, Eigenschaften, Verfügbarkeit und Umfang dieser Applikation Dritter.

Wenn Sie sich entscheiden, die App zu nutzen, unterliegen Sie den allgemeinen Geschäftsbedingungen des externen Lieferant.

Wir geben keine Garantie für spezifische Funktionen dieser App und übernehmen keine Haftung, es sei denn, dies ist im geltenden Gesetz vorgesehen.

Der externe Lieferant ist verantwortlich für die Speicherung, Nutzung und Verarbeitung Ihrer Daten.

Schauen Sie sich die für die Nutzung der App anwendbaren Datenschutzbestimmungen des Lieferant an, bevor Sie die App installieren.

Vaillant registriert oder speichert Ihre dem externen Lieferant übermittelten Daten nicht.

QR-Code zum Herunterladen und Installation der App

2.2 Garantie

Informationen zur Herstellergarantie erfragen Sie unter der auf der Rückseite angegebenen Kontaktadresse.

2.3 Kundendienst

Kontaktdaten für unseren Kundendienst finden Sie unter der auf der Rückseite angegebenen Adresse oder unter www.vaillant.be.

2.4 Téléchargement et installation de l’application

Remarque

Veuillez noter que l’application vous est fournie par un fournisseur externe qui n’est pas lié à Vaillant.

Vaillant n’assume aucune responsabilité quant à la fonction, aux caractéristiques, à la disponibilité et à l’étendue de cette application tierce.

Si vous décidez d’utiliser l’application, vous êtes soumis aux conditions générales du fournisseur externe.

Nous ne donnons aucune garantie quant aux fonctions spécifiques de cette application et n’assumons aucune responsabilité, sauf si la loi en vigueur le prévoit.

Le fournisseur externe est responsable du stockage, de l’utilisation et du traitement de vos données.

Avant d’installer l’application, consultez la politique de confidentialité du fournisseur applicable à l’utilisation de cette dernière.

Vaillant n’enregistre ni ne conserve les données que vous avez transmises au fournisseur externe.

QR code permettant de télécharger et d’installer l’application

2.5 Garantie

Pour obtenir des informations concernant la garantie constructeur, veuillez contacter l'adresse indiquée au verso.

2.6 Service après-vente

Les coordonnées de notre service après-vente sont indiquées au verso ou sur le site www.vaillant.be.

2.7 Downloaden en installatie van de app

Aanwijzing

Houd er rekening mee, dat de app door een externe leverancier is geleverd, dien niet aan Vaillant is verbonden.

Vaillant is niet aansprakelijk voor de werking, eigenschappen, beschikbaarheid en omvang van deze applicatie van derden.

Wanneer u besluit, de app te gebruiken, gelden de algemene voorwaarden van de externe leverancier.

Wij geven geen garantie voor specifieke functies van deze app en zijn niet aansprakelijk, behalve wanneer dit in geldende wetgeving is opgenomen.

De externe leverancier is verantwoordelijk voor het opslaan, het gebruik en de verwerking van uw gegevens.

Bekijk voor het gebruik van de app naar het geldende privacybeleid van de leverancier, voordat u de app installeert.

Vaillant registreert of bewaart de door u aan de externe leverancier overgedragen gegevens niet.

QR-code voor downloaden en installeren van de app

2.8 Garantie

Informatie over de fabrieksgarantie kunt u bij het aan de achterkant opgegeven contactadres verkrijgen.

2.9 Serviceteam

Contactgegevens over ons serviceteam vindt u op het aan de achterkant opgegeven adres of op www.vaillant.be.

2.10 BE, Belgium

N.V. Vaillant S.A.
Golden Hopestraat 15
B-1620 Drogenbos
Belgien, Belgique, België
Tel. 2 3349300
Fax 2 3349319
Kundendienst / Service après-vente / Klantendienst 2 3349352
info@vaillant.be
www.vaillant.be

3 DE, Germany

3.1 Herunterladen und Installation der App

Hinweis

Beachten Sie bitte, dass Ihnen die App von einem externen Lieferant bereitgestellt wird, der nicht mit Vaillant verbunden ist.

Vaillant übernimmt keine Haftung für Funktion, Eigenschaften, Verfügbarkeit und Umfang dieser Applikation Dritter.

Wenn Sie sich entscheiden, die App zu nutzen, unterliegen Sie den allgemeinen Geschäftsbedingungen des externen Lieferant.

Wir geben keine Garantie für spezifische Funktionen dieser App und übernehmen keine Haftung, es sei denn, dies ist im geltenden Gesetz vorgesehen.

Der externe Lieferant ist verantwortlich für die Speicherung, Nutzung und Verarbeitung Ihrer Daten.

Schauen Sie sich die für die Nutzung der App anwendbaren Datenschutzbestimmungen des Lieferant an, bevor Sie die App installieren.

Vaillant registriert oder speichert Ihre dem externen Lieferant übermittelten Daten nicht.

QR-Code zum Herunterladen und Installation der App

3.2 Garantie

Informationen zur Herstellergarantie erfragen Sie unter der auf der Rückseite angegebenen Kontaktadresse.

3.3 Kundendienst

Kontaktdaten für unseren Kundendienst finden Sie unter der auf der Rückseite angegebenen Adresse oder unter www.vaillant.de.

3.4 DE, Deutschland

Vaillant Deutschland GmbH & Co.KG
Berghauser Str. 40
D-42859 Remscheid
Deutschland
Telefon 02191 18 0
Telefax 02191 18 2810
Auftragsannahme Vaillant Kundendienst 02191 5767901
info@vaillant.de
www.vaillant.de

4.2 Garantía

Consulte la información relativa a la garantía del fabricante en la dirección de contacto indicada al dorso.

4.3 Servicio de atención al cliente

Puede consultar los datos de contacto para nuestro servicio de atención al cliente en la dirección indicada al dorso o en www.vaillant.es.

4.4 ES, Spain

Vaillant Saunier Duval, S.A.U
Polígono Industrial Ugaldeguren III
Parcela 22
48170 Zamudio
España
Teléfono +34 94 48 96 200
Atención al Cliente +34 910 77 88 77
Servicio Técnico Oficial +34 910 779 779
www.vaillant.es

4 ES, Spain

4.1 Descarga e instalación de la App

Código QR para la descarga e instalación de la App

5 HU, Hungary

5.1 Az alkalmazás letöltése és telepítése

Tudnivaló

Felhívjuk figyelmét, hogy az alkalmazást egy külső szolgáltató bocsátja az Ön rendelkezésére, aki nem áll kapcsolatban a .Vaillant vállalattal.

A Vaillant nem vállal felelősséget a harmadik féltől származó alkalmazás működéséért, tulajdonságaiért, elérhetőségéért és hatóköréért.

Ha úgy dönt, hogy használja az alkalmazást, a külső szolgáltató általános szerződési feltételei vonatkoznak Önre.

Nem vállalunk garanciát az alkalmazás egyes funkcióira, és nem vállalunk felelősséget, kivéve, ha az alkalmazandó jogszabályok ezt előírják.

A külső szolgáltató felelős az Ön adatainak tárolásáért, felhasználásáért és kezeléséért.

Az alkalmazás telepítése előtt tekintse át a szolgáltatónak az alkalmazás használatára vonatkozó adatvédelmi rendelkezéseit.

A Vaillant nem regisztrálja és nem tárolja az Ön külső szolgáltatónak továbbított adatait.

QR-kód az alkalmazás letöltéséhez és telepítéséhez

5.2 Garancia

A gyártó garanciájával kapcsolatos kérdéseire a hátoldalon megadott elérhetőségeken kaphat választ.

5.3 Vevőszolgálat

Vevőszolgálatunk elérhetőségeit a hátoldalon megadott címen, illetve a www.vaillant.hu internetes oldalon találhatja meg.

5.4 HU, Hungary

Vaillant Saunier Duval Kft.
Office Campus Irodaház
A épület, II. emelet
1097 Budapest
Gubacsi út 6.
Magyarország
Tel +36 1 464 7800
vaillant@vaillant.hu
www.vaillant.hu

6 IT, Italy

6.1 Download e installazione dell'app

Avvertenza

Si prega di notare che l'app viene fornita da un fornitore esterno che non è associato a Vaillant.

Vaillant non si assume alcuna responsabilità per il funzionamento, le proprietà, l'affidabilità e le funzioni di questa app di terzi.

Se l'utente decide di utilizzare l'app, sarà soggetto ai termini e alle condizioni generali del fornitore esterno.

Non forniamo alcuna garanzia per specifiche funzioni di questa app e non ci assumiamo alcuna responsabilità, a meno che ciò non sia previsto dalla legge applicabile.

Il fornitore esterno è responsabile della conservazione, dell'utilizzo e del trattamento dei dati dell'utente.

Prima di installare l'app, consultare l'informativa sulla protezione dei dati del fornitore applicabile all'uso dell'app.

Vaillant non registra né memorizza i dati degli utenti trasmessi al fornitore esterno.

Codice QR per il download e l'installazione dell'app

6.2 Garanzia

Informazioni sulla garanzia del produttore possono essere richieste all'indirizzo di contatto sul retro.

6.3 Servizio clienti

I dati per contattare il nostro servizio clienti si trovano nell'indirizzo sul retro o al sito www.vaillant.it.

6.4 IT, Italy

Vaillant Group Italia S.p.A.
Via Benigno Crespi 70
20159 Milano
Italia
Tel. +39 02 697 121
Fax +39 02 697 12500
Assistenza clienti 800 088 766
info.italia@vaillantgroup.it
www.vaillant.it

7 NL, Netherlands

7.1 Downloaden en installatie van de app

Aanwijzing

Houd er rekening mee, dat de app door een externe leverancier is geleverd, dien niet aan Vaillant is verbonden.

Vaillant is niet aansprakelijk voor de werking, eigenschappen, beschikbaarheid en omvang van deze applicatie van derden.

Wanneer u besluit, de app te gebruiken, gelden de algemene voorwaarden van de externe leverancier.

Wij geven geen garantie voor specifieke functies van deze app en zijn niet aansprakelijk, behalve wanneer dit in geldende wetgeving is opgenomen.

De externe leverancier is verantwoordelijk voor het opslaan, het gebruik en de verwerking van uw gegevens.

Bekijk voor het gebruik van de app naar het geldende privacybeleid van de leverancier, voordat u de app installeert.

Vaillant registreert of bewaart de door u aan de externe leverancier overgedragen gegevens niet.

QR-code voor downloaden en installeren van de app

7.2 Garantie

Informatie over de fabrieksgarantie kunt u bij het aan de achterkant opgegeven contactadres verkrijgen.

7.3 Serviceteam

Contactgegevens over ons serviceteam vindt u op het aan de achterkant opgegeven adres of www.vaillant.nl.

7.4 NL, Netherlands

Vaillant Group Netherlands B.V.
Paasheuvelweg 42
Postbus 23250
1100 DT Amsterdam
Nederland
Telefoon 020 565 92 00
Consumentenservice 020 565 94 20
Serviceteam voor installateurs 020 565 94 40
info@vaillant.nl
www.vaillant.nl

8 PL, Poland

8.1 Pobieranie i instalowanie aplikacji

Wskazówka

Pamiętaj, że udostępniana jest aplikacja zewnętrznego dostawcy, niepołączonego z Vaillant.

Vaillant nie ponosi odpowiedzialności za funkcje, właściwości, dostępność i zakres tych aplikacji firm zewnętrznych.

W przypadku podjęcia decyzji o korzystaniu z aplikacji obowiązują ogólne warunki handlowe zewnętrznego dostawcy.

Nie udzielamy gwarancji na konkretne funkcje aplikacji i nie ponosimy odpowiedzialności, chyba że jest to przewidziane w obowiązującym prawie.

Zewnętrzny dostawca jest odpowiedzialny za zapisywanie, używanie i przetwarzanie danych.

Przed zainstalowaniem aplikacji należy zapoznać się z przepisami dotyczącymi ochrony danych dostawcy stosowanymi przy korzystaniu z aplikacji.

Vaillant nie rejestruje ani nie zapisuje danych przekazanych dostawcy zewnętrznemu.

Kod QR do pobierania i instalowania aplikacji

8.2 Gwarancja

Informacje dotyczące gwarancji producenta można uzyskać zwracając się pod adres kontaktowy podany na odwrocie.

8.3 Serwis techniczny

Dane kontaktowe naszego serwisu technicznego podano wraz z adresem na odwrocie lub są one dostępne na stronie www.vaillant.pl.

8.4 PL, Poland

Vaillant Saunier Duval Sp. z.o.o.
ul. 1 Sierpnia 6A, budynek C
02-134 Warszawa
Polska
Tel. 022 3230100
Fax 022 3230113
Infolinia 0801 804444
vaillant@vaillant.pl
www.vaillant.pl

Index

K
Kundendienst 29–30, 33
S
Service après-vente 31
Serviceteam 32, 36
Servicio de atención al cliente..... 33
Servizio clienti 35
Serwis techniczny..... 37
V
Vevőszolgálat 34

8000011836_02

Publisher/manufacturer
Vaillant GmbH
Berghauser Str. 40 ▮ 42859 Remscheid ▮ Deutschland
Tel. +49 (0)2191 18 0 ▮ Fax +49 (0)2191 18 2810
info@vaillant.de ▮ www.vaillant.de

© These instructions, or parts thereof, are protected by copyright and may be reproduced or distributed only with the manufacturer's written consent. Subject to technical modifications